DUSCH-WC VICLEAN

PRODUKTINFORMATION

1 . POSITION

Modell	**V0E100**
Kollektion	ViClean
PROJECTS	DESIGN
Breite	385 mm
Tiefe	595 mm
Gewicht	34 kg
Beschreibung	ViClean-I 100, DirectFlush Sanitärkeramik Strom- und Wasseranschluss muss vorhanden sein, ausschließlich im Leistungsdruckbereich zwischen 0,1 Mpa (dynamisch) und 1,0 Mpa (statisch) verwenden, ausschließlich im Wassertemperaturbereich zwischen 10°C-35°C betreiben Befestigungsset wird mitgeliefert EN 997, EN 1717 mit Wassersparsystem AQUAREDUCT®: Spülwasserbedarf 3 / 4,5 Liter IP X4 Einzel-Kartonverpackung Bestehend aus: **Dusch-WC ViClean-I 100**, 385 x 595 x 400 mm, 220-240 V AC / 50 Hz, Fernbedienung, Sitz mit Deckel Passendes WC-Element bitte separat bestellen.
Spülwasserbedarf	3 / 4,5 l
Montage	wandhängend
Abgang	Abgang waagerecht
Material	Sanitärkeramik
Leed	4

Ausschreibungstext	ViClean; - I100; Dusch-WC spülrandlos; ViClean-I 100, DirectFlush; Sanitärkeramik; Maße: 385 x 595 mm; Oval; wandhängend; Strom- und Wasseranschluss muss vorhanden sein, ausschließlich im Leistungsdruckbereich zwischen 0,1 Mpa (dynamisch) und 1,0 Mpa (statisch) verwenden, ausschließlich im Wassertemperaturbereich zwischen 10°C-35°C betreiben; Spülwasserbedarf: 3 / 4,5 l; Leed: 4; Befestigungsset wird mitgeliefert; EN 997, EN 1717; mit Wassersparsystem AQUAREDUCT®: Spülwasserbedarf 3 / 4,5 Liter; Abgang waagerecht; IP X4; Einzel-Kartonverpackung; Passendes WC-Element bitte separat bestellen.

FARBEN

Weiß Alpin CeramicPlus	V0E100R1	4051202737573
Glossy Black CeramicPlus	V0E100S0	4051202005245

TECHNISCHE ZEICHNUNGEN
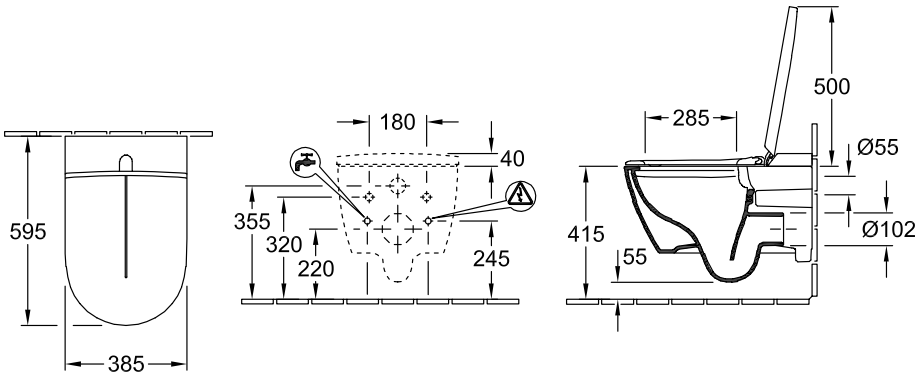
V0E100